MANUAL DE INSTALACION, OPERACION Y MANTENIMIENTO

Descripcion de Equipo

Duo Chek Valvulas

Instalacion

1. Remueva la valvula de la caja o pallet.
2. La pintura protectora sobre las valvulas de acero o hierro fundido, puede ser removida cepillando con solvente estandard de petroleo.
   (varsol, Kerosene) y secar con aire.
3. Las valvulas de acero inoxidable o bronze, solamente necesitan ser limpiadas e instaladas.
4. En instalaciones de flujo horizontales, el eje de la visagra debera estar vertical.
5. Insertar la valvula entre dos bridas identicas de la misma serie que la valvula y colocar empaques en las caras de la brida. La flecha en la valvula indica la direccion del flujo. Instalar los pernos araves de las bridas y apretar.

Mantenimiento

Precaucion- asegurarse que la valvula no este bajo presion antes de comenzar el mantenimiento.

Desensamblar (Referirse al dibujo de ensamblaje adjunto).

Referirse al dibujo de ensamblaje adjunto.

1. Ponga valvula en el piso, con el lado de aguas abajo de la valvula, hacia arriba.
2. Remueva los retenes del eje de parada (6) y retenes del eje la visagra (7).
3. Remuevael eje de parada (3).
4. Presione los resortes (5) y remuevael eje de visagra (4).
   (Los resortes estan bajo presion y pueden saltar hacia afuera, tenga precaucion)
5. Remueva las placas (2) y los bujes (8), (9), Y (10).

Ensamblaje (Ninguna herramiento especial es necessaria)

1. Ponga el cuerpo de la valvula en el piso, con el lado de aguas abajo, hacia arriba.
2. Limpie todas las partes con un solvente adecuado.
3. Coloque ambas placas (2), en el cuerpo (1) adjuntando las orejas de las visagras. Si la valvula esta equipada con camisas de soporte (11), ensamblar en placa como se muestra en el detalle A.
4. Insertar todos los bujes, (8), (9), Y (10), suministrados.
5. Colocar los resortes (5) en la placa 92) con la patita corta hacia arriba. Lotra patita larga del resorte, debera apoyarse en la placa.
6. Insertar el eje de la visagra (4) traves de las orejas de la visagra (2) y los resortes (5).
7. Tire la patita del resprte del eje de parada (patita corta) hacia la patita de la placa e insertar el eje de parada (3).
8. Instalar retenes del eje de la visagra (7) y retenes de eje de parada (6) usandocinta de Teflon o algun material para sellar las roscas.

Crane Duo-Chek

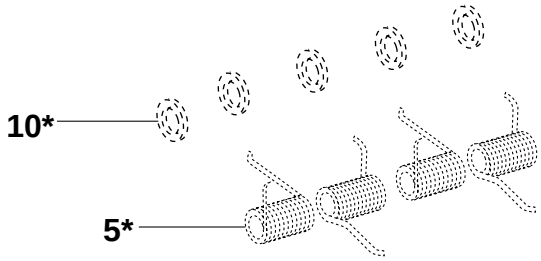

Item No.	No. Req'd	Description
1	1	Body
2	2	Plate
3	1	Stop Pin
4	1	Hinge Pin
5	2*	Spring
6	2	Stop Pin Retainer
7	2	Hinge Pin Retainer
8	4**	Plate Lug Bearing
9	4**	Body Lug Bearing
10	3*	Spring Bearing
11†	2	Support Sleeve

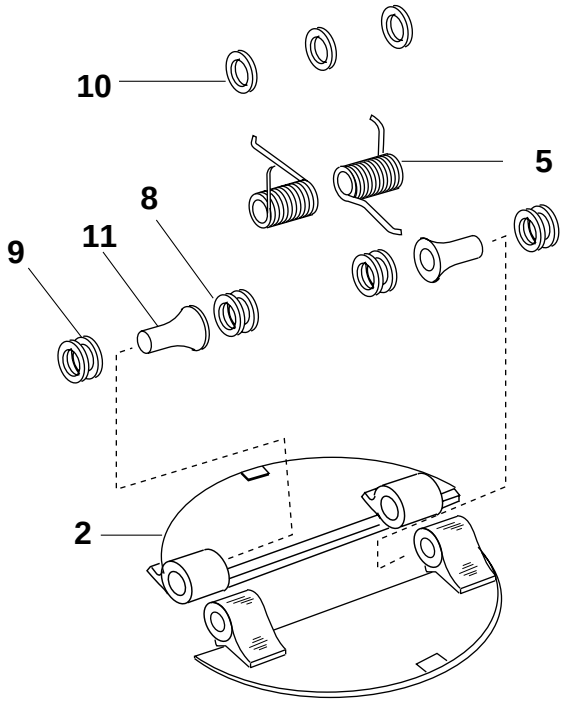

* Some valves require 4 springs & 5 spring bearings

** These quantities may vary according to the valve size

† Not required on valves smaller than 24"

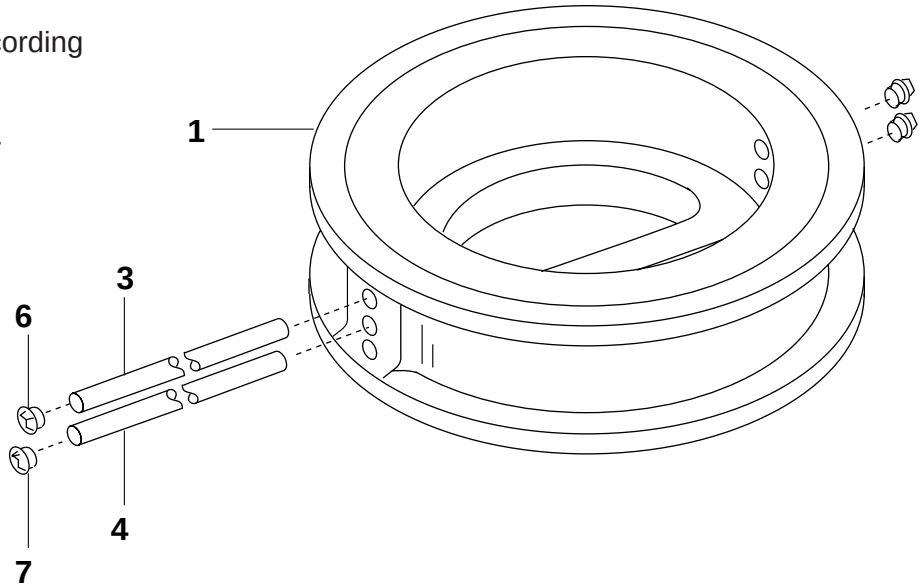

CRANE

ENERGY FLOW SOLUTIONS

Australia Operations
322 Settlement Road
Thomastown, VIC 3074
tel: +613-9465-2755
fax: +613-9466-1365

Belfast Operations
6 Alexander Road
Cregagh, Belfast BT6 9HJ
tel: +44-2890-704222
fax: +44-2890-401582

Crane Duo-Chek II
9860 Johnson Road
Montgomery, TX 77316
tel: 936.588.4447
fax: 936.588.4427